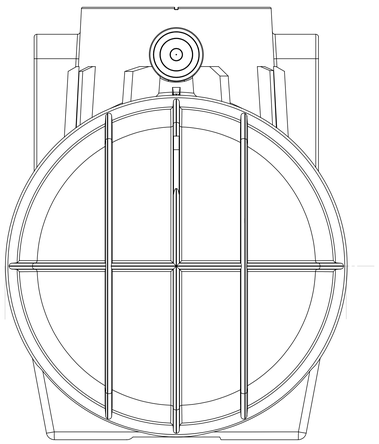

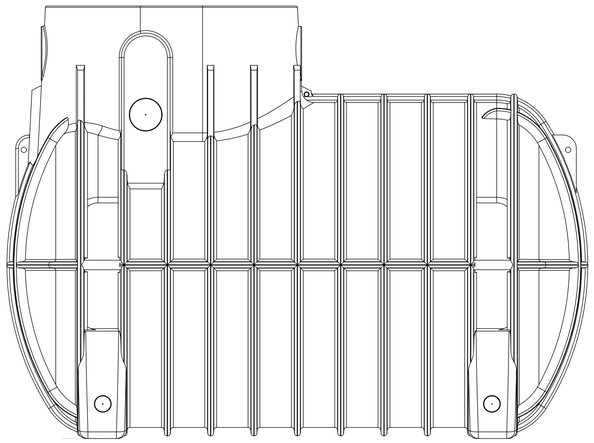

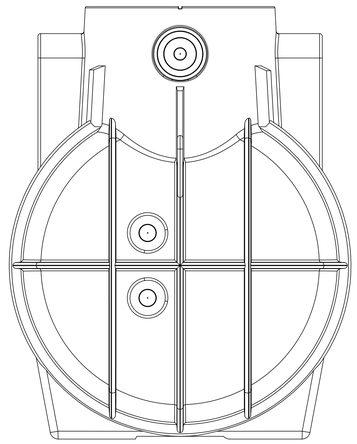

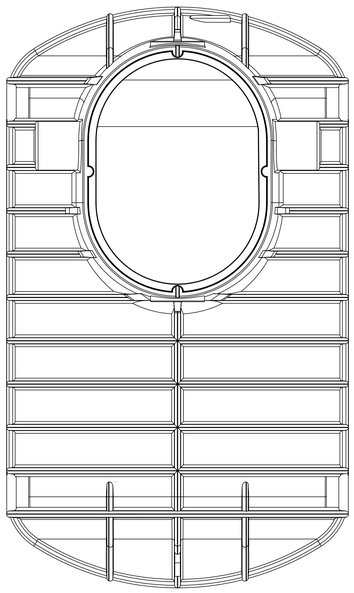

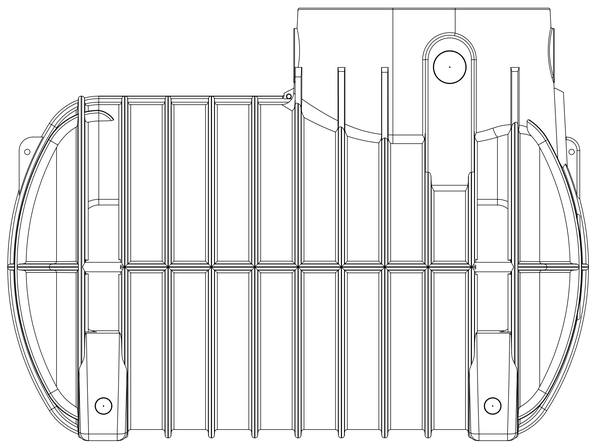

Art.-Nr.: 08200

| | | | |
|---|---|---|---|
| | | Allgemein-toleranzen DIN 1680 Teil 2, GTA 17 | |
| | | Datum | Name |
| | | Bearb. 23.04.10 | G. Kelm |
| | | Gepr. | |
| | | Norm | |

RTMO 2.000l

SPEIDEL

Zeichnung-Nr. Kundenskizze

Blatt

Bl.

Zust. Änderung Datum Name