POŽÁRNÍ NÁDRŽ

PŮDORYS

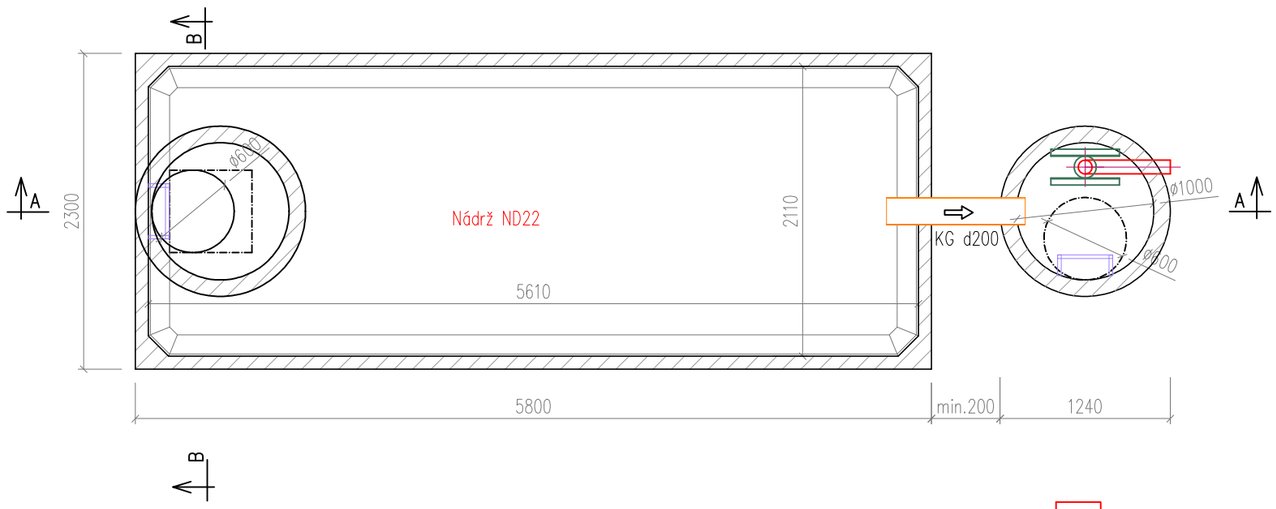

ŘEZ B–B´

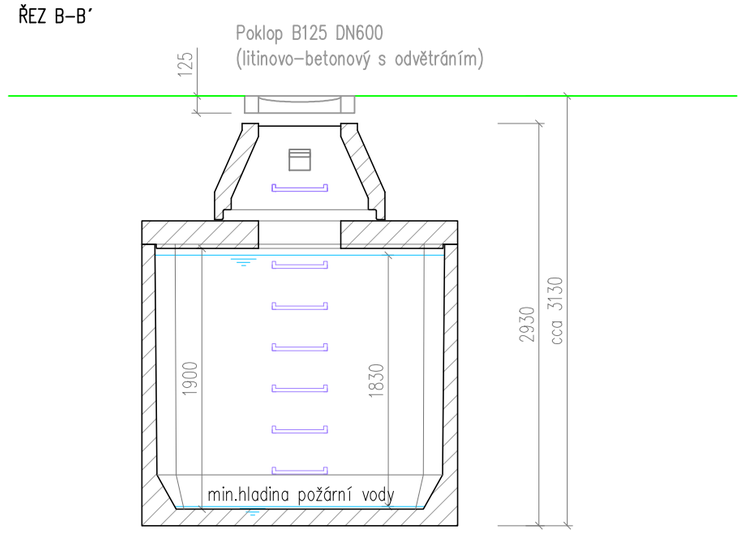

TEXT POŽÁRNÍ TABULKY	
OBJEM NÁDRŽE	23,1 m3
HLOUBKA NÁDRŽE	4,1 m
SACÍ VÝŠKA	4,5 m

ŘEZ A–A´

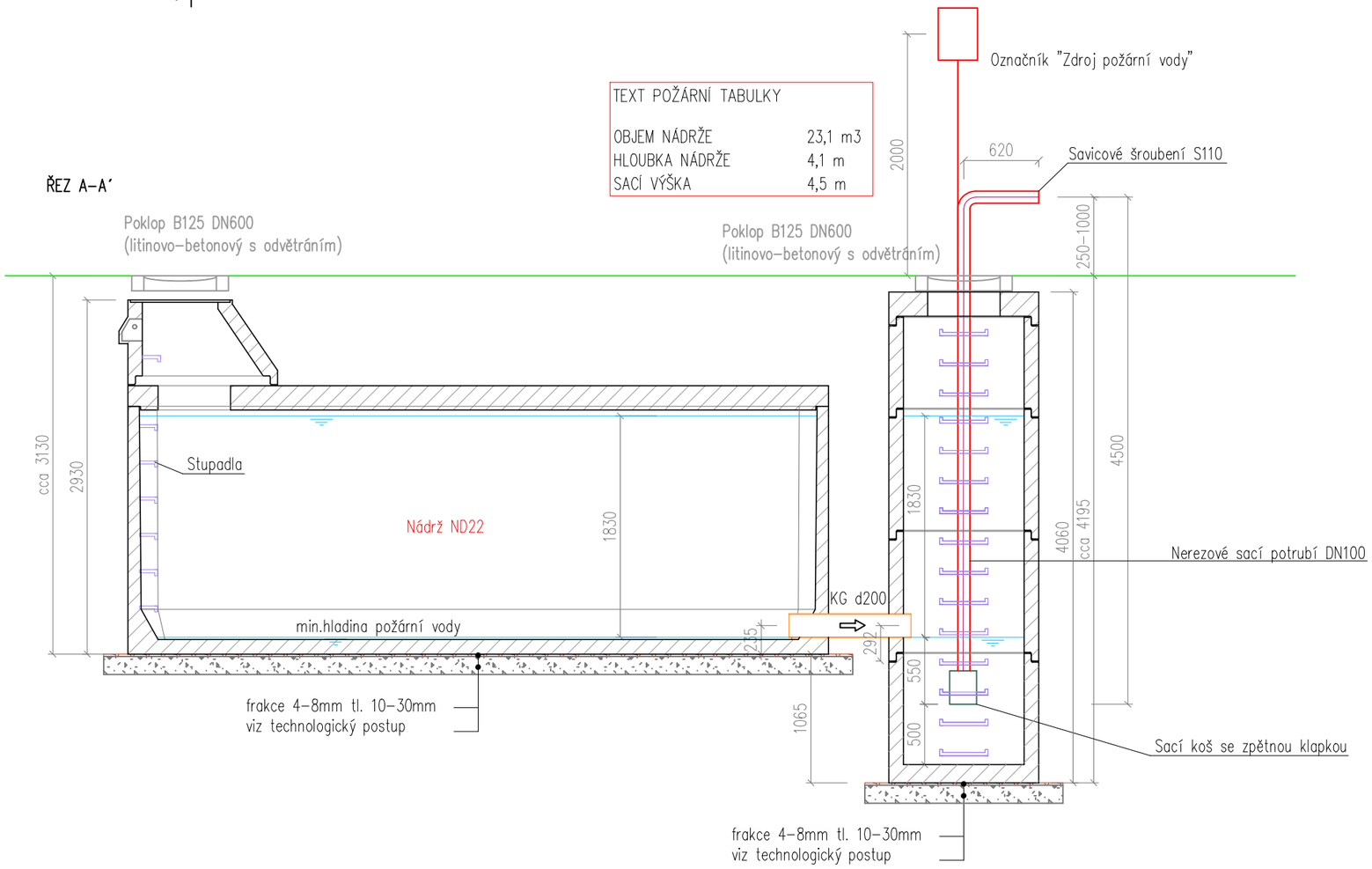

POZNÁMKA

beton třídy pevnosti C35/45 a třídy agresivity prostředí XA3, XF4, XC2
krytí výztuže 30 mm

Užitný objem nádrž ND22 je 21,7 m3
Užitný objem šachty DN1000 je 1,4 m3

Celkový užitný objem požární nádrže = 21,7 + 1,4 = 23,1m3

Hmotnost dna nádrže 14,0t
Hmotnost stropu 6,8t

Strop je dimenzován pro přejezd osobních vozidel při vrstvě zásypu v rozmezí 0,5 až 1,5 m.

Minimální únosnost základové spáry je 180 kPa.
Sestavy nádrží jsou ukládány dle geologických podmínek stavby a dle technologického postupu výrobce.

VYPRACOVAL	BŘETISLAV JAKUBEC	db betonové jímky s.r.o. Stříbrná 851, 593 01 Bystřice nad Pernštejnem tel.: +420 732 32 32 44; fax: +420 566 560 312 www.db-jimky.cz; jimky@db-jimky.cz
KONTROLOVAL	ING. LUKÁŠ DVOŘÁČEK	
datum 1/2025	Lukáš Dvořáček	
měřítko		
stupeň dokumentace	VÝKRES TVARU	
objekt: Požární nádrž 22 m3, B125 - schéma tvaru	ČÍSLO VÝKRESU	